Ansicht von oben / top view

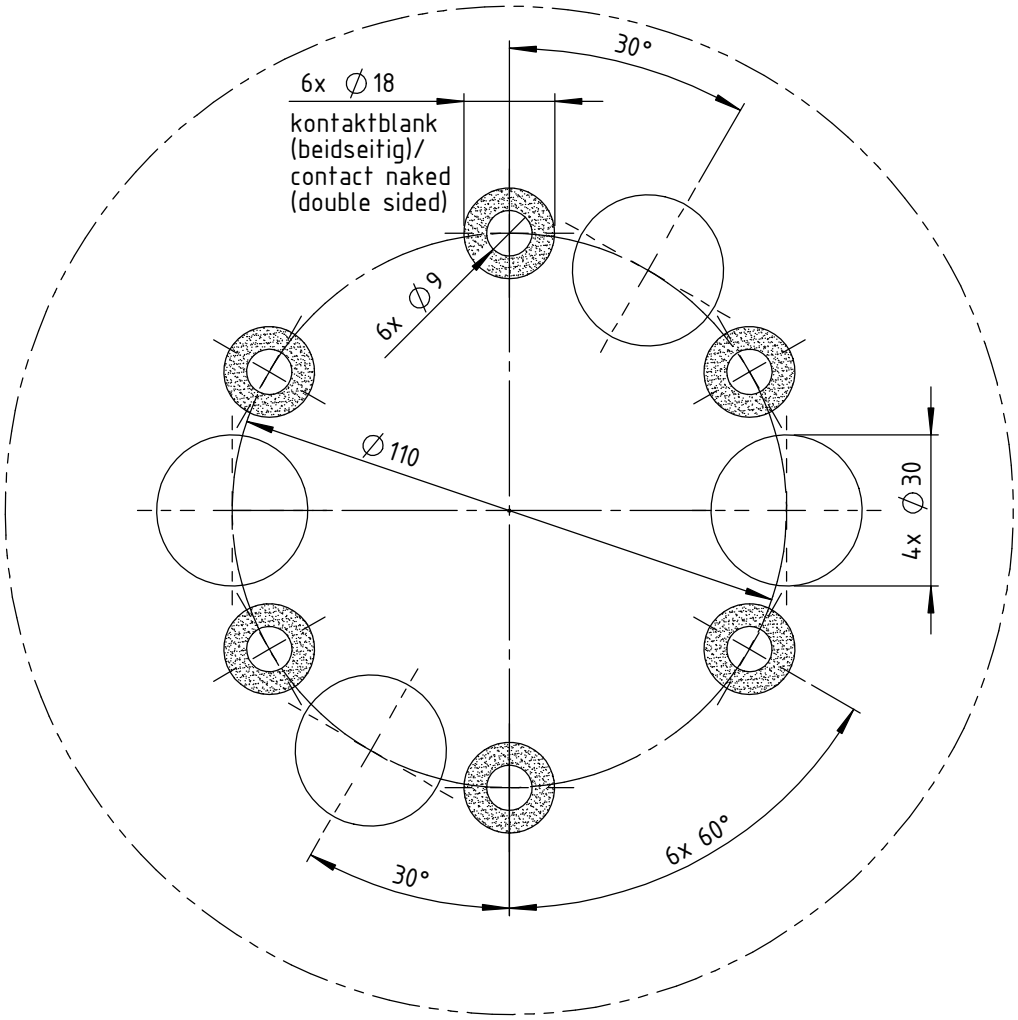

Wenn nicht anders definiert: Bemaßungen in mm Toleranzen:		Oberfläche:		Artikel-Nr.: - - -		Maßstab: 1 : 1,5 / Gewicht:
				Werkstoff: - - -		Antonics-ICP GmbH, Ameisenweg 5, 16727 Velten/Businesspark, Tel. +49 3304 254204, http://www.antonics.de
					Datum	Name
				gezeichnet	24.07.2014	P. Bojahr
				geprüft		
				genehmigt		
(a)	100-58-80-04	27.03.17	PB			
Index	Änderung	Datum	Name	Datei-Nr.:		Ersatz für:

Benennung:
Bohrbild / Drilling pattern
Antennenbefestigung / Antenna mounting
OmPlecs-TOP 200 AMR MF-04 -5- MIMO LW (100-58-10-02.55)
OmPlecs-TOP 200 AMR MF-06 -4- (100-58-80-04)

Zeichnungs-Nr.: BB-200.125(a)

Format: DIN A4

BLATT: 1/1