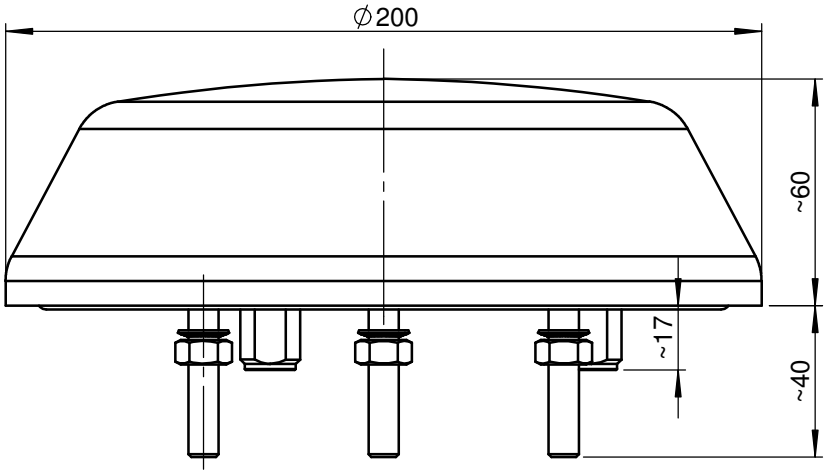

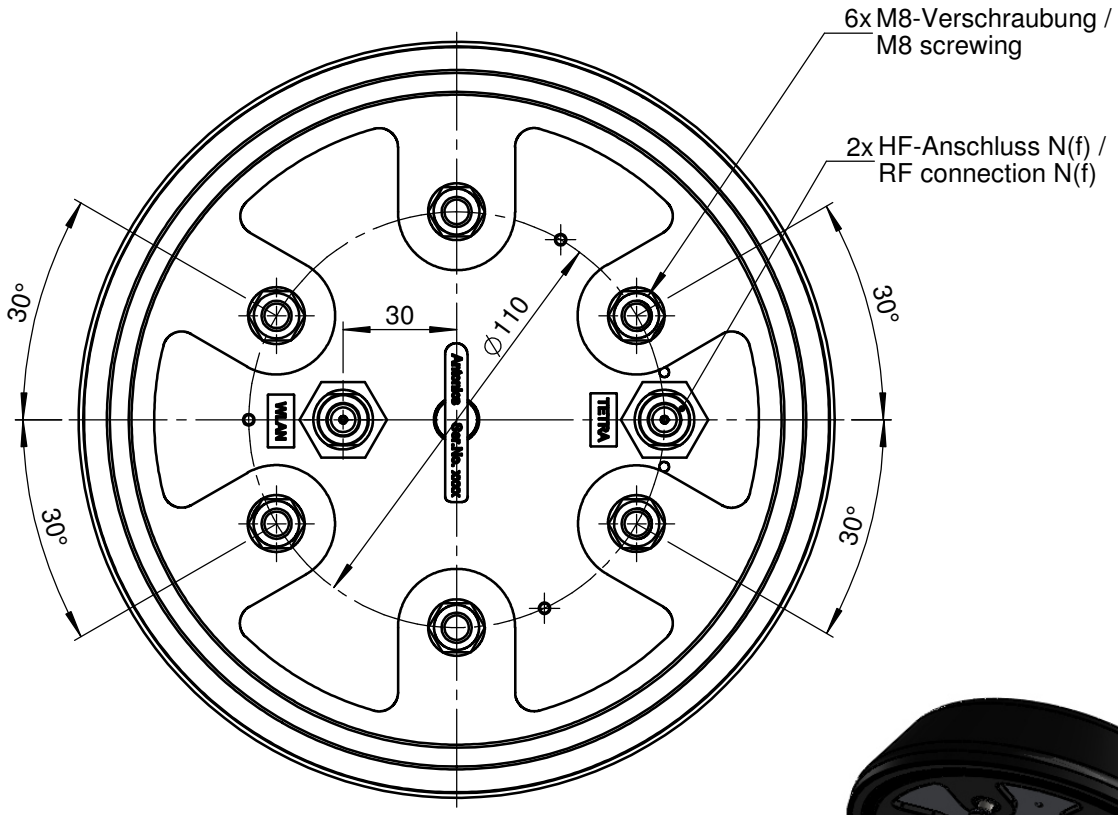

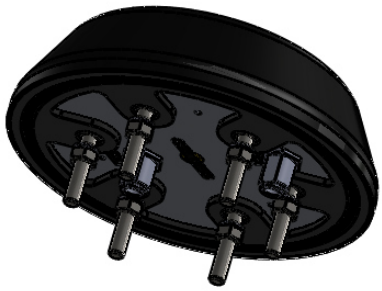

Wenn nicht anders definiert: Bemaßungen in mm Toleranzen:	Oberfläche:	Artikel-Nr.: 100-58-77-01.3	Maßstab: 1 : 2 / Gewicht: 1,2kg
		Werkstoff: - - -	Benennung: OmPlecs-TOP 200 AMR 0,7-B -3- (Übersicht / overview)
		gezeichnet: 02.12.2014 P. Bojahr	
		geprüft	Zeichnungs-Nr.: 100-58-77-01.3 / Format: DIN A4
		genehmigt	BLATT: 1/1
Index / Änderung	Datum / Name	Datei-Nr.:	Ersatz für:

Antonics-ICP GmbH
http://www.antonics.de
Ameisenweg 5
16727 Velten/ Businesspark
Tel. +49 3304 254204